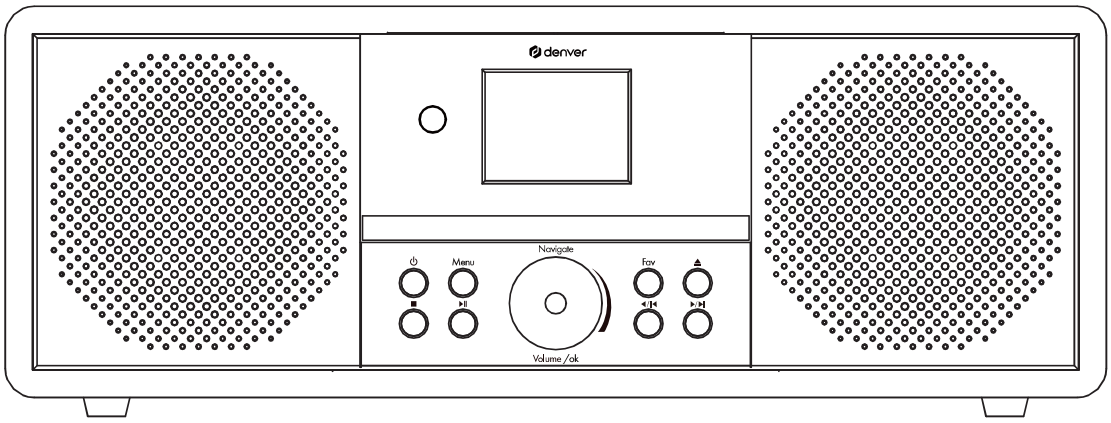


# INSTRUCTION MANUAL

## Model: MIR-270

denver.eu

10/2025

**Points de collecte sur www.quefairedemesdechets.fr**
**Privilégiez la réparation ou le don de votre appareil !**

# Informazioni sulla sicurezza

Prima di utilizzare il prodotto per la prima volta, leggere attentamente le istruzioni di sicurezza e conservarle per future consultazioni.

1. Questo prodotto non è un giocattolo. Tenere fuori dalla portata dei bambini.
2. Tenere il prodotto fuori dalla portata dei bambini e degli animali domestici per evitare di masticarlo e ingerirlo.
3. Attenzione: Questo prodotto include una batteria al litio CR2025 per il telecomando.
4. La temperatura di funzionamento e di conservazione del prodotto è compresa tra 0 e 40 gradi Celsius. Una temperatura inferiore o superiore a quella indicata potrebbe compromettere il funzionamento del prodotto.
5. Non aprire mai il prodotto. Se si toccano le parti elettriche interne, si possono provocare scosse elettriche. Le riparazioni o gli interventi di assistenza devono essere eseguiti esclusivamente da personale qualificato.
6. Non esporre a calore, acqua, umidità e luce solare diretta!
7. Proteggete le vostre orecchie dal volume alto. Il volume elevato può danneggiare le orecchie e causare la perdita dell'udito.
8. La tecnologia wireless Bluetooth funziona entro un raggio di circa 10 m (30 piedi). La distanza massima di comunicazione può variare a seconda della presenza di ostacoli (persone, oggetti metallici, pareti, ecc.) o dell'ambiente elettromagnetico.
9. Le microonde emesse da un dispositivo Bluetooth possono influire sul funzionamento dei dispositivi medici elettronici.
10. L'unità non è impermeabile. La penetrazione di acqua o di oggetti estranei nell'unità può provocare incendi o scosse elettriche. Se l'acqua o un oggetto estraneo penetrano nell'unità, interrompere immediatamente l'uso.
11. Se l'adattatore a spina diretta viene utilizzato come dispositivo di disconnessione, il dispositivo di disconnessione deve rimanere facilmente utilizzabile. Assicurarsi quindi che intorno alla presa di corrente ci sia spazio per un facile accesso.
12. Non utilizzare accessori non originali insieme al prodotto per non comprometterne il funzionamento.

# Prodotto laser di classe 1: Attenzione: Non toccare la lente.

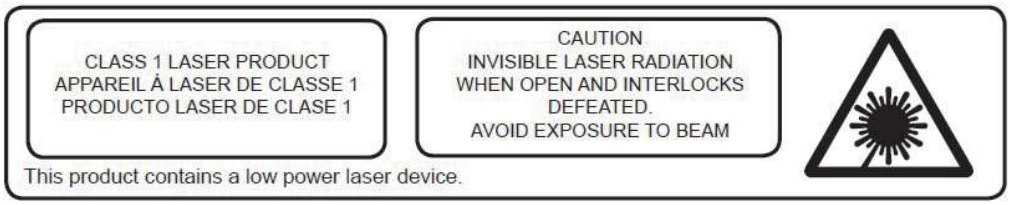


# Segnale radio DAB

Si noti che il segnale DAB può indebolirsi molto a seconda del tipo di edificio in cui si vive. Ad esempio, può essere difficile ottenere un segnale adeguato quando ci si trova in un edificio in cemento.
Il segnale può anche essere diverso in diverse aree del Paese. Controllare il trasmettitore locale per ottenere il segnale migliore nella propria zona.

# PANORAMICA DEL PRODOTTO

Vista frontale

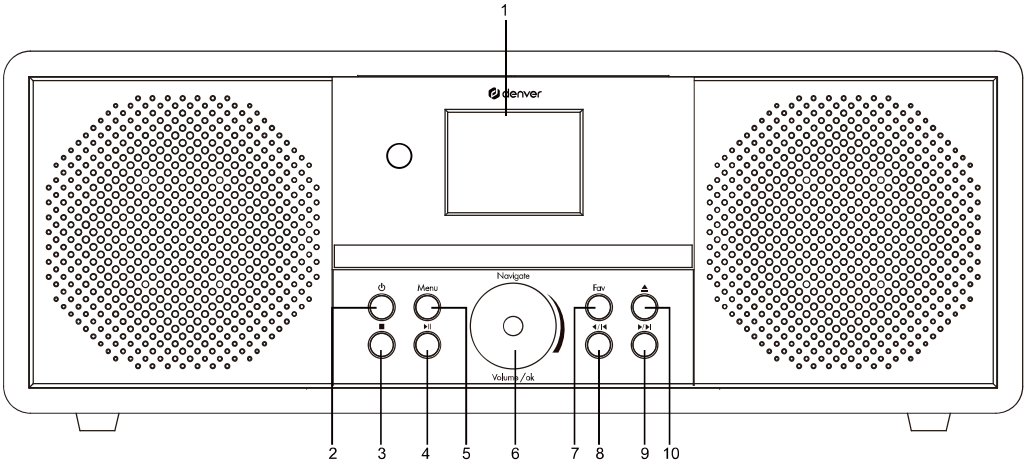


Vista posteriore

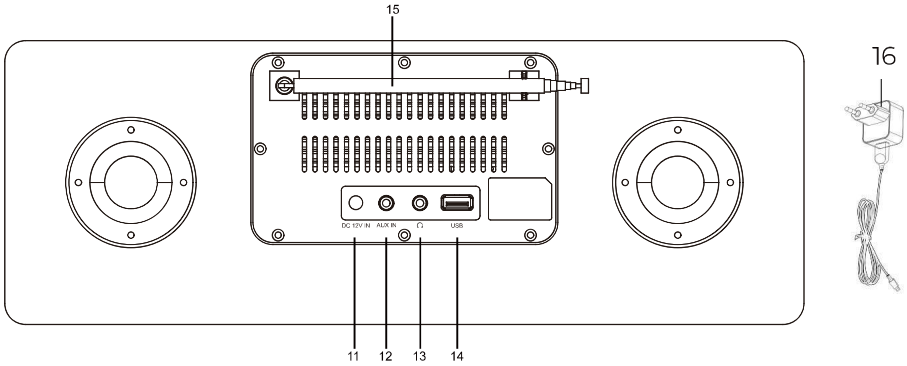


| | |
|---|---|
| 1. Schermo di visualizzazione | 9. Pulsante di avanzamento |
| 2. Pulsante di standby | 10. Espulsione del disco |
| 3. Arresto in modalità CD / USB | 11. INGRESSO DC 12V |
| 4. Riproduzione e pausa su CD/ BT/ USB | 12. Presa Aux In |
| 5. Pulsante del menu | 13. Presa per le cuffie |
| 6. Volume/ Navigazione Manopola di navigazione/Selezione/Tasto OK | 14. Porta USB |
| 7. Pulsante FAV | 15. Antenna |
| 8. Pulsante di riavvolgimento | 16. Adattatore CA/CC |

Telecomando

| | |
|---|---|
| 1. Espulsione del disco | 10. Tono impostato per l'equalizzazione |
| 2. Pulsante OK / Riproduzione e pausa | 11. Numeri e lettere |
| 3. Volume + - | 12. Pulsante di riavvolgimento |
| 4. Pulsante Mute | 13. Pulsante Sleep |
| 5. Pulsante di allarme | 14. Pulsante locale |
| 6. Pulsante di programmazione | 15. Casa |
| 7. Pulsante di avanzamento | 16. Navigare verso l'alto/il basso/destra/sinistra |
| 8. Pulsante di arresto | 17. Standby |
| 9. FAV | / |

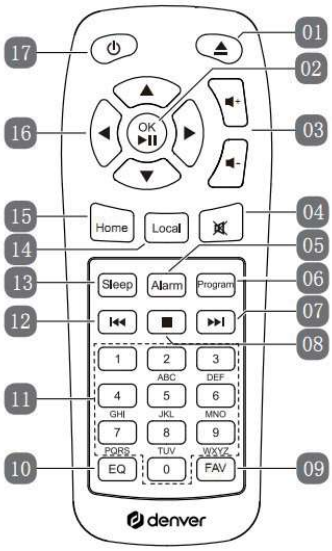

# IMPOSTAZIONE INIZIALE

Prima dell'uso, accertarsi che la tensione indicata sull'alimentatore corrisponda a quella della propria zona. Utilizzare l'adattatore di rete in dotazione per collegare il dispositivo a una presa di corrente domestica.
Per impostare la lingua e la connessione di rete al primo avvio, impostare la connessione di rete o impostarla successivamente.
Premere Menu per accedere alla selezione del menu, quindi saltare la connessione di rete se necessario.
Utilizzare la manopola di navigazione per impostare l'opzione desiderata, premere la manopola di navigazione per confermare.

Inserire il codice di rete per connettersi alla rete WiFi selezionando il carattere corretto ruotando la manopola.
Premere Avanti per selezionare il carattere successivo o premere Indietro per girare a sinistra e cancellare il carattere di sinistra.
Una volta completata la password, premere la manopola di navigazione per confermare.
Nota: per la radio sono disponibili i seguenti caratteri: Numeri (da 0 a 9),
Lettere inglesi (dalla A alla Z e dalla a alla z); Altri caratteri (DEL,@,Blank,!,",#,$,%,&,*,',+ e (,)

# RADIO INTERNET

Totale 30 voci preferite, comprese le stazioni e le cartelle. Tenere premuto FAV per salvare la stazione come preferita. Sostituire i preferiti salvati con una nuova stazione preferita e le stazioni radio preferite non possono essere memorizzate due volte.
Premere FAV per accedere all'elenco delle stazioni salvate, spostarsi sulla stazione; premere MANOPOLA DI NAVIGAZIONE per ascoltare.

# PODCAST

# USB

Nota: nomi di file inferiori a 40 caratteri in lingua europea. Se un brano genera un errore, provare a rinominarlo. Se non è ancora possibile riprodurre il brano, convertirlo in un formato diverso.

# CONFIGURAZIONE

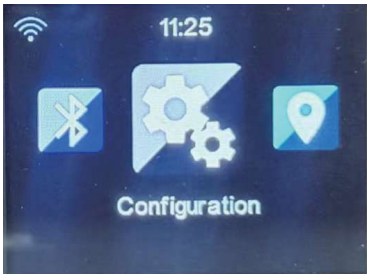

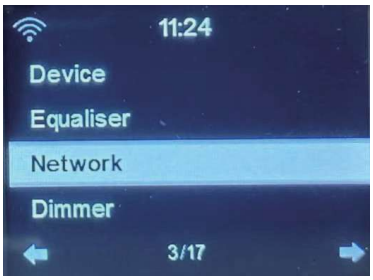

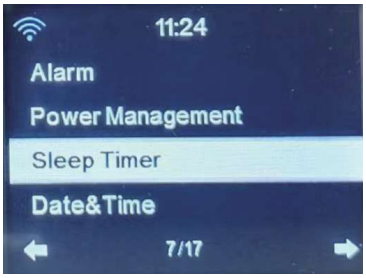

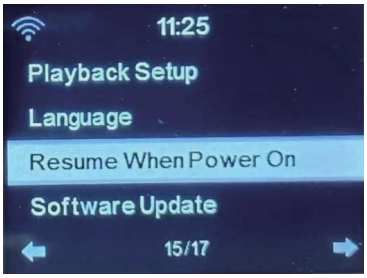

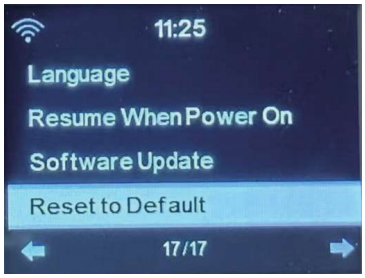


# FM (RADIO) E DAB (RADIO DIGITALE)

Tenere premuto FAV per accedere alla schermata "Aggiungi ai miei preferiti". Ruotare la manopola di navigazione per scegliere il numero di preselezione (fino a 30) e selezionarlo premendo la manopola di navigazione.
Premere FAV per visualizzare il preferito e iniziare a scorrere le stazioni salvate.

# AUX (ingresso di linea)

Selezionare la modalitàAUX in dal menu principale , riproduce l'audio da una sorgente esterna con uscita di linea.
Se necessario, regolare il volume della radio o della sorgente audio.

# BLUETOOTH

Selezionare la modalità Bluetooth dal menu principale.  Attivare la modalità di accoppiamento Bluetooth del telefono/tablet, cercare Denver MIR-270 e fare clic per accoppiarlo.  Regolare il volume del MIR-270 o del dispositivo collegato.

# LETTORE CD

Selezionare "CD" nel menu principale. Sul display della funzione CD appare "Reading..." seguito da "No Disc".
Premere leggermente Eject Disc, Insert CD e l'unità prenderà il CD nel sistema per riprodurlo. Sullo schermo viene visualizzata la grafica dell'album. Non tutti i CD visualizzano la grafica dell'album.

<u>Funzioni CD</u>

Premere Indietro / Avanti per passare da un brano all'altro. Per saltare indietro/avanti durante la riproduzione di un brano, tenere premuto Indietro / Avanti e rilasciare per interrompere il salto.
Per espellere il CD, premere Espelli disco. Premere Stop per fermare l'album. Premere Play/Pausa per ricominciare l'ascolto.

Organizzare un programma di canzoni su CD

1. Programmare il lettore CD per riprodurre i brani in un ordine particolare, Quando il CD èacceso, premere Stop. Basta premere Program sul telecomando per passare allo stato di programmazione.
2. Il display visualizzeràP01 per indicare il primo brano del CD come 01. Scegliere uno dei brani come numero di programma P01 premendo Avanti e Indietro per scorrere la selezione e premendo Program per selezionarlo.
3. Il display visualizzeràP02 per indicare il programma 2. Scegliere uno dei brani come programma 2 e premere Programma per selezionarlo. Il numero del brano mostra 001 per il brano numero 1 del CD, 010 per il brano numero 10 del CD, ecc.
4. Al termine della selezione dei brani programmati, premere Play/Pause per riprodurre i brani programmati.

Premere Stop per uscire dal "Programma" durante la programmazione.

Quando la riproduzione del programma è attivata, premere due volte Eject Disc o Stop, quindi uscire dalla modalità di riproduzione del programma.

# Specifichetecniche

| | |
|---|---|
| Nome del produttore | Shenzhen Adition Audio Science & Technology Co.,Ltd |
| Marchio | ADIZIONE |
| Registrazione aziendale n. | 914403007604818396 |
| Indirizzo | Edificio No.2, Parco Industriale Huidebao, No.11, 2a Zona Industriale, Comunità Baihua, Distretto di Guangming, Shenzhen , 518107, Cina |
| Modello n. | AD2401202000EU |
| Ingresso | 100-240V~50/60 Hz, 1A max |
| Uscita: | 12,0 V⎓ 2,0A 24,0W |
| Efficienza attiva media | 88.39% |
| 10% di efficienza attiva | 84.64% |
| Consumo di energia a vuoto | 0.06W |

Nota: tutti i prodotti sono soggetti a modifiche senza preavviso. Ci riserviamo il diritto di correggere errori e omissioni nel manuale.

TUTTI I DIRITTI RISERVATI, COPYRIGHT DENVER A/S

Le apparecchiature elettriche ed elettroniche e le batterie incluse contengono materiali, componenti e sostanze che possono essere pericolosi per la salute e per l'ambiente nel caso in cui il materiale di scarto (apparecchiature elettriche ed elettroniche e batterie) non venga gestito correttamente.

Gli apparati elettrici ed elettronici e le batterie sono contrassegnati con il simbolo del cestino barrato mostrato sopra. Questo simbolo indica che le apparecchiature elettriche ed elettroniche e le batterie non devono essere smaltite con gli altri rifiuti domestici, ma separatamente.

È importante inviare le batterie usate alle strutture appropriate e predisposte. In questo modo si ha la garanzia che le batterie verranno riciclate in conformità alla normativa senza danneggiare l'ambiente.

Per le apparecchiature elettriche ed elettroniche e le batterie, tutte le città hanno stabilito dei sistemi di smaltimento che prevedono il conferimento gratuito presso le stazioni di riciclaggio oppure di raccolta porta a porta. Ulteriori informazioni sono disponibili presso l'ufficio tecnico municipale.MIR-270 è conforme alla direttiva 2014/53/EU. Il testo completo della dichiarazione di conformità RED è disponibile al seguente indirizzo Internet:denver.euquindi fare clic sull'icona di ricerca nella parte superiore del sito Web. Scrivere il numero di modello: MIR-270.A questo punto accedere alla pagina del prodotto: la direttiva RED si trova nella sezione download/altri download.

Con la presente, Denver A/S dichiara che questo dispositivo connesso è conforme al Regolamento (EU) 2023/2854 sul trattamento dei dati. La scheda tecnica del prodotto relativa al Regolamento (EU) 2023/2854 sul trattamento dei dati è disponibile al seguente indirizzo Internet: denver.eu. Cliccare sull'icona di ricerca nella parte superiore del sito web. Scrivere il numero di modello: MIR-270. Accedere alla pagina del prodotto e la scheda tecnica del prodotto ai sensi del Regolamento (EU) 2023/2854 è disponibile nella sezione download/altri download. In alternativa, è possibile scansionare il codice QR riportato di seguito per accedere direttamente al file.

Le informazioni relative al consumo energetico in modalità standby/spento e alla gestione dell'alimentazione per i prodotti conformi al Regolamento (EU) 2023/826 della Commissione sono disponibili al seguente indirizzo Internet: denver.eu, quindi fare clic sull'icona di ricerca nella parte superiore del sito web. Inserire il numero del modello: MIR-270 e accedere alla pagina.

Intervallo di frequenze operative: DAB: 174-240MHz; FM: 87. 5 -108MHz ;
WIFI: 802.11 b/g/n;  BT: 2402-2480MHz
Potenza massima in uscita:30W

DENVER A/S
Omega 5A, Soeften
DK-8382 Hinnerup
Danimarca
www.denver.eu
www.facebook.com/denver.eu

# Contact

## Main contact point: contact.hq@denver.eu

### Nordics

**Headquarter**
Denver A/S
Omega 5A, Soeften
DK-8382 Hinnerup
Denmark

Phone: **+45 86 22 61 00**
(Push "1" for support)

E-Mail
For technical questions, please write to:
**support.hq@denver.eu**

For all other questions please write to:
**contact.hq@denver.eu**

---

### Benelux

**DENVER BENELUX B.V.**
Barwoutswaarder 13C+D
3449 HE Woerden
The Netherlands

Phone: **0900-3437623**
E-Mail: **support.nl@denver.eu**

---

### Spain/Portugal

**DENVER SPAIN S.A**
Ronda Augustes y Louis Lumiere, n° 23 – nave 16
Parque Tecnológico
46980 PATERNA
Valencia (Spain)

**Spain**
Phone: **+34 960 046 883**
Mail: **support.es@denver.eu**

**Portugal:**
Phone: **+35 1255 240 294**
E-Mail: **denver.service@satfiel.com**

### Germany

**Denver Germany GmbH Service**
Service Center
Max-Emanuel-Str. 4
94036 Passau

Phone: **+49 851 379 369 40**

E-Mail
**support.de@denver.eu**

Monday - Thursday 09:00 - 16:30
Friday 09:00 - 14:00

---

### Austria

Lurf Premium Service GmbH
Deutschstrasse 1
1230 Wien

Phone: **+43 1 904 3085**
E-Mail: **denver@lurfservice.at**

---

### Poland

**LetMeRepair Poland sp. z o.o.**

ul. Częstochowska 140
62-800 Kalisz

Phone: **62 75 38 092**
E-Mail: **denver-service@letmerepair.pl**

Godziny pracy: 8 – 18 (poniedziałek – piątek)

---

If your country is not listed above,
please write an email to
contact.hq@denver.eu

denver

Denver A/S
Omega 5A, Soeften
DK-8382 Hinnerup
Denmark

denver.eu
facebook.com/denver.eu

22
PAP