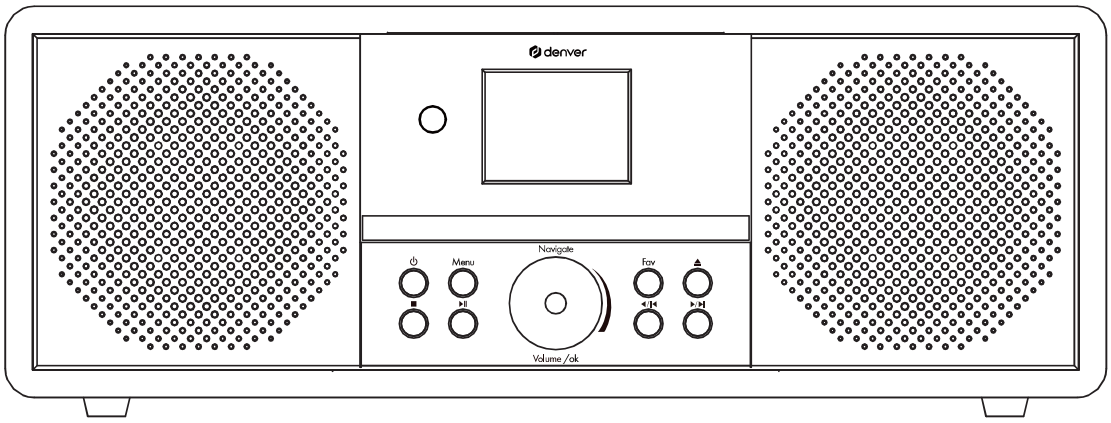

INSTRUCTION MANUAL

Model: MIR-270

denver.eu

10/2025

Points de collecte sur www.quefairedemesdechets.fr
Privilégiez la réparation ou le don de votre appareil !

Turvallisuustiedot

Lue turvallisuusohjeet huolellisesti ennen tuotteen ensimmäistä käyttökertaa ja säilytä ohjeet myöhempää käyttöä varten.

1. Tämä tuote ei ole lelu. Pidä se poissa lasten ulottuvilta.
2. Säilytä tuote lasten ja lemmikkieläinten ulottumattomissa pureskelun ja nielemisen välttämiseksi.
3. Varoitus: Tämä tuote sisältää kaukosäätimen litiumpariston CR2025.
4. Tuotteen käyttö- ja varastointilämpötila on 0-40 celsiusastetta. Tämän lämpötilan alittaminen tai ylittäminen saattaa vaikuttaa toimintaan.
5. Älä koskaan avaa tuotetta. Sisäpuolella oleviin sähköihin koskeminen voi aiheuttaa sähköiskun. Korjaukset tai huollon saa suorittaa vain pätevä henkilökunta.
6. Älä altista kuumuudelle, vedelle, kosteudelle tai suoralle auringonvalolle!
7. Suojaa korvasi kovalta äänenvoimakkuudelta. Kova äänenvoimakkuus voi vahingoittaa korvia ja aiheuttaa kuulon menetyksen.
8. Langaton Bluetooth-tekniikka toimii noin 10 metrin (30 jalan) etäisyydellä. Suurin mahdollinen viestintäetäisyys voi vaihdella esteiden (ihmiset, metalliesineet, seinät jne.) tai sähkömagneettisen ympäristön mukaan.
9. Bluetooth-laitteesta lähtevät mikroaallot voivat vaikuttaa elektronisten lääkinnällisten laitteiden toimintaan.
10. Laite ei ole vedenpitävä. Jos laitteeseen pääsee vettä tai vieraita esineitä, seurauksena voi olla tulipalo tai sähköisku. Jos yksikköön pääsee vettä tai vieraita esineitä, lopeta käyttö välittömästi.
11. Jos irrotuslaitteena käytetään suoraa pistokesovitinta, irrotuslaitteen on oltava helposti käytettävissä. Varmista siis, että pistorasian ympärillä on tilaa, jotta siihen pääsee helposti käsiksi.
12. Älä käytä tuotteen kanssa muita kuin alkuperäisiä lisävarusteita, koska se voi heikentää tuotteen toimintaa.

Luokan 1 lasertuote : Varoitus: Älä koske linssiin.

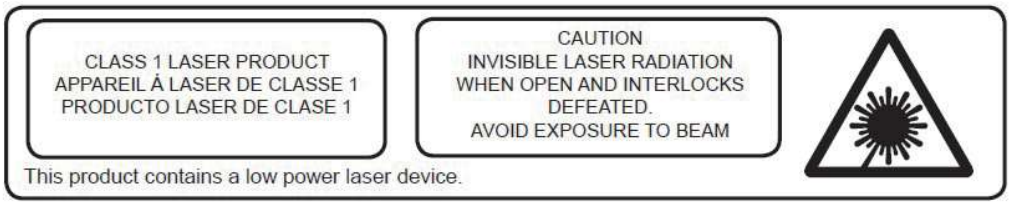

DAB-radiosignaali

Huomaa, että DAB-signaali voi heikentyä PALJON riippuen siitä, millaisessa rakennuksessa asut. Esimerkiksi betonirakennuksessa voi olla vaikea saada kunnollista signaalia.
Signaali voi myös olla erilainen maan eri alueilla. Tarkista paikallinen lähetin saadaksesi parhaan signaalin alueellasi.

TUOTEKATSAUS

Etunäkymä

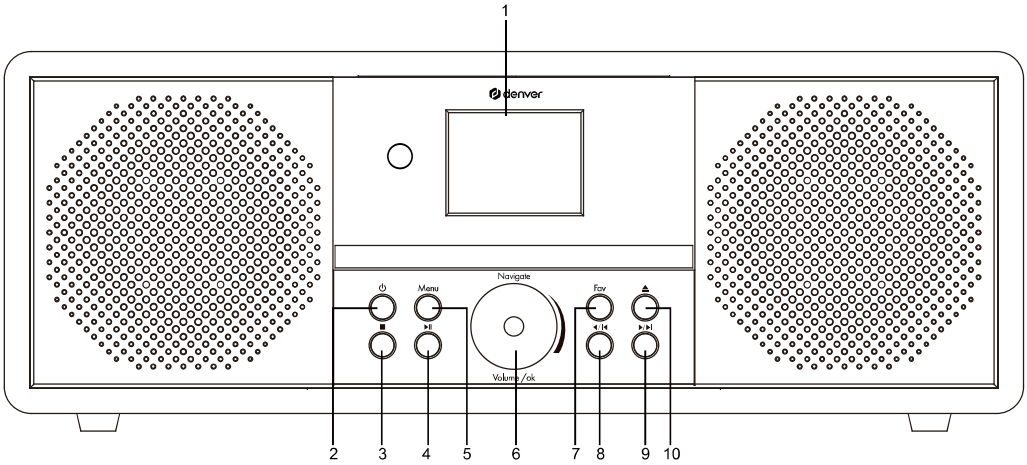

Takanäkymä

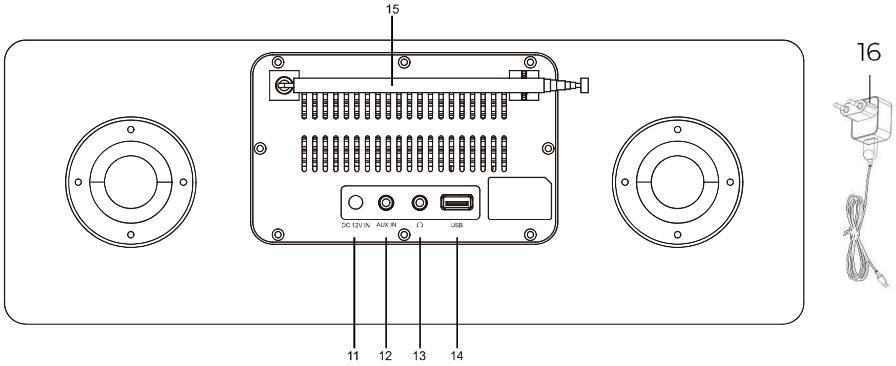

1. Näytön näyttö	9. Eteenpäin-painike
2. Valmiustila-painike	10. Levyn poistaminen
3. Pysäytä CD-tila / USB	11. DC 12V IN
4. CD:n/ BT:n/ USB:n toisto ja tauko	12. Aux In -liitäntä
5. Valikko-painike	13. Kuulokeliitäntä
6. Äänenvoimakkuus/ Navigointi NAVIGAATIOSÄÄDIN/Valinta/ OK-painike	14. USB-portti
7. FAV-painike	15. Antenni
8. Kelauspainike	16. AC/ DC-sovitin

Kaukosäädin

1. Levyn poistaminen	10. EQ set tone
2. OK / Play & Pause - painike	11. Numerot ja kirjaimet
3. Äänenvoimakkuus + -	12. Kelauspainike
4. Mykistyspainike	13. Unipainike
5. Hälytyspainike	14. Paikallinen painike
6. Ohjelmapainike	15. Koti
7. Eteenpäin-painike	16. Navigoi ylös/alas/oikealle/vasemmalle
8. Stop-painike	17. Valmiustila
9. FAV	/

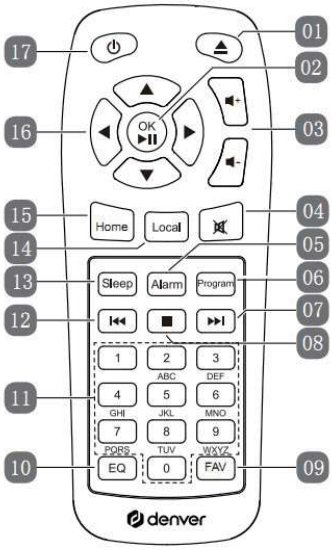

ALKUASETUKSET

Varmista ennen käyttöä, että virtalähteessä mainittu JÄNNITE on sama kuin paikallisen alueen jännite. Käytä mukana toimitettua verkkosovitinta laitteen liittämiseen kotitalouden verkkopistorasiaan.
Jos haluat asettaa kielen ja verkkoyhteyden ensimmäisellä käyttökerralla, määritä verkkoyhteys tai aseta se myöhemmin.
Paina Menu valikkovalikkoon ja jätä verkkoyhteys tarvittaessa pois.
Aseta haluamasi vaihtoehto NAVIGAATIONNUPILLA ja vahvista painamalla NAVIGAATIONNUPPI.

Syötä verkkokoodi WiFi-verkon yhdistämiseksi valitsemalla oikea merkki kääntämällä nuppia.
Valitse seuraava merkki painamalla Eteenpäin tai käänny vasemmalle ja poista vasen merkki painamalla Taaksepäin...
Kun salasana on annettu, vahvista painamalla NAVIGATIONNUPPI.
Huomautus: Alla olevat merkit ovat käytettävissä radiota varten: Numerot (0-9), Englanninkieliset kirjaimet (A:sta Z:hen ja a:sta z:hen); Muut merkit (DEL,@,Blank,!,",#,$,%,&,*,',+ ja (,).

INTERNET-RADIO

Yhteensä 30 suosikkimerkintää, mukaan lukien asemat ja kansio. Tallenna asema suosikiksi painamalla FAV pitkään. Tallennettujen suosikkiasemien korvaaminen uudella suosikkiasemalla ja Suosikkiradioasemia ei voi tallentaa kahdesti.
Paina FAV siirtyäksesi tallennettujen asemien luetteloon, siirry aseman kohdalle; kuuntele painamalla NAVIGATIONNUPPI.

PODCAST

USB

Huomautus: alle 40 merkkiset tiedostonimet eurooppalaisella kielellä. Jos kappale tuottaa virheen, yritä nimetä kappale uudelleen. Jos se ei vieläkään voi toistaa, muunna raita toiseen muotoon.

KONFIGUROINTI

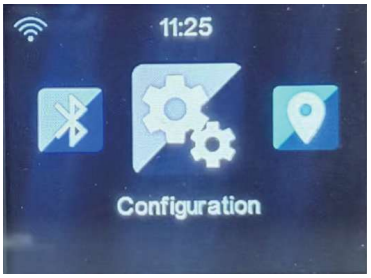

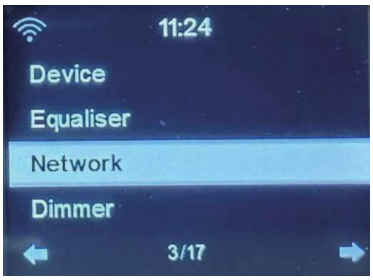

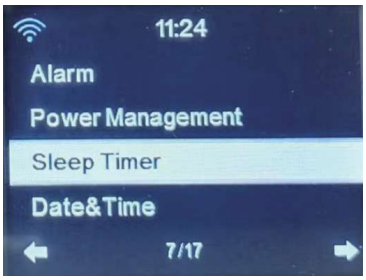

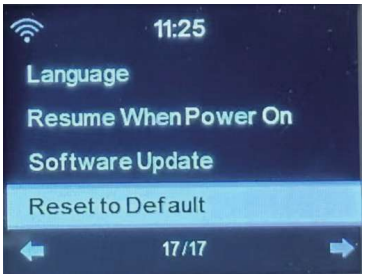

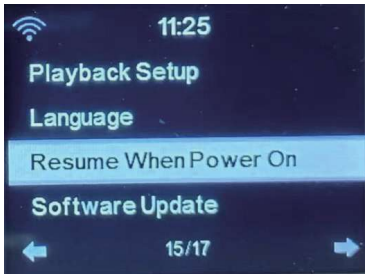

FM (RADIO) &DAB (DIGITAALINEN RADIO)

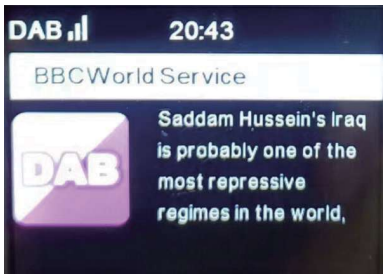

Paina ja pidä FAV painettuna siirtyäksesi 'Lisää suosikkeihini' -näyttöön. Käännä NAVIGATIONNUPPIA valitaksesi esiasetetun numeron (enintään 30) ja valitse se painamalla NAVIGATIONNUPPIA.
Näytä suosikki painamalla FAV ja aloita tallennettujen asemien selaaminen.

AUX (linjatulo)

Valitse AUX in -tila päävalikosta , toistaa ääntä ulkoisesta lähteestä, jossa on linjalähtö.
Säädä tarvittaessa radion tai äänilähdelaitteen äänenvoimakkuutta.

BLUETOOTH

Valitse Bluetooth-tila päävalikosta. Aktivoi puhelimen/tabletin Bluetooth-pariliitostila, etsi Denver MIR-270 ja napsauta pariliitosta. Säädä äänenvoimakkuutta MIR-270:ssä tai liitetyssä laitteessa.

CD-SOITIN

Valitse 'CD' päävalikosta. CD-toiminnon näyttöruudussa näkyy "Reading..." ja sen jälkeen "No Disc". Paina hieman Eject Disc, Insert CD, jolloin asema ottaa CD-levyn järjestelmään toistettavaksi. Levyn kuvitus tulee näyttöön. Kaikki CD-levyt eivät näytä albumikuvia.
CD-toiminnot
Siirry kappaleiden välillä painamalla taaksepäin / eteenpäin. Jos haluat hypätä taaksepäin/eteenpäin toistettavan kappaleen läpi, pidä painettuna Takaisin / Eteenpäin ja lopeta hyppely painamallaja vapauttamalla.

Voit poistaa CD-levyn painamalla Eject Disc. Pysäytä albumi painamalla Stop. Aloita kuuntelu uudelleen painamalla Play/Pause.

Järjestä CD-lauluohjelma

1. Ohjelmoi CD-soitin toistamaan kappaleet tietyssä järjestyksessä, Kun CD on päällä, paina Stop. Siirry ohjelmointitilaan yksinkertaisesti painamalla kaukosäätimen Program-painiketta.
2. Näytössä näkyy P01, jolloin CD-levyn ensimmäinen kappale on 01. Valitse yksi kappaleista ohjelmanumeroksi P01 painamalla taaksepäin ja eteenpäin selataksesi ja painamalla Program valitaksesi.
3. Näytössä näkyy P02, joka osoittaa ohjelman 2. Valitse yksi kappaleista ohjelmaksi 2 ja paina Program valitaksesi. Kappaleen numero näyttää 001 CD-kappaleelle numero 1, 010 CD-kappaleelle numero 10 jne.
4. Kun olet saanut ohjelmoidun kappaleen valinnan valmiiksi, soita ohjelmoidut kappaleet painamalla Play / Pause.

Paina Stop poistuaksesi "Ohjelmasta" ohjelmoinnin aikana.

Kun ohjelman toisto on aktivoitu, paina Eject Disc tai Stop kahdesti ja poistu sitten ohjelman toistotilasta.

Tekniset tiedot

Valmistajan nimi	Shenzhen Adition Audio Science & Technology Co., Ltd.
Merkki	ADITION
Yrityksen rekisteröintinumero.	914403007604818396
Osoite	No.2 Building , Huidebao Industrial Park, No.11, 2nd Industrial Zone, Baihua Community, Guangming District, Shenzhen , 518107, Kiina
Malli nro.	AD2401202000EU
Tulo	100-240V~50/60 Hz, 1A maks.
Lähtö:	12,0 V⎓ 2,0A 24,0W
Keskimääräinen aktiivinen hyötysuhde	88.39%
10 % aktiivinen hyötysuhde	84.64%
Virrankulutus kuormittamattomana	0.06W

Ota huomioon – kaikkia tuotteita voidaan muuttaa ilman erillistä ilmoitusta. Emme vastaa tämän käyttöoppaan virheistä tai puutteista.

KAIKKI OIKEUDET PIDÄTETÄÄN, COPYRIGHT DENVER A/S

Sähkö- ja elektroniikkalaitteet sekä niissä käytettävät paristot sisältävät materiaaleja, komponentteja ja aineita, jotka voivat olla vahingollisia terveydelle ja ympäristölle, jos jätemateriaalia (pois heitettävät sähkö- ja elektroniikkalaitteet sekä paristot) ei käsitellä asianmukaisesti.

Sähköinen ja elektroninen laite ja akku on merkitty roskakorilla, jonka yli on piirretty rasti, kuten yllä. Symboli kertoo, ettei sähkö- ja elektroniikkalaitteita tai paristoja saa hävittää kotitalousjätteen mukana, vaan ne on hävitettävä erikseen.

On tärkeää, että loppukäyttäjänä viet käytetyt paristot oikeaan keräyspaikkaan. Tällä tavoin voit varmistaa, että paristot kierrätetään lain mukaan, eivätkä ne vahingoita ympäristöä.
Kaikkiin kaupunkeihin on perustettu keräyspisteitä, joihin sähkö- ja elektroniikkalaitteet sekä paristot voidaan viedä maksutta edelleen toimitettaviksi kierrätysasemille tai muihin keräyspisteisiin tai ne voidaan kerätä suoraan kotoa. Lisätietoja saat kuntasi tekniseltä osastolta.

Denver A/S vakuuttaa, että radiolaitetyyppi MIR-270 on direktiivin 2014/53/EU mukainen. RED-vaatimustenmukaisuusvakuutuksen täysimittainen teksti on saatavilla seuraavassa osoitteessa:denver.eu, napsauta hakukuvaketta verkkosivuston yläreunassa. Kirjoita mallinumero:MIR-270 .Siirry nyt tuotesivulle, RED-direktiivi näkyy latausten/muiden latausten alla.

Denver A/S vakuuttaa, ettätämäliitettylaite on Data Act -asetuksen (EU) 2023/2854 mukainen. Data Act (EU) 2023/2854 -tuotetietolomake on saatavillaseuraavassainternetosoitteessa: denver.eu. Napsauta sittenverkkosivustonyläreunassaolevaahakukuvaketta. Kirjoitamallinumero:MIR-270. Siirrynyttuotesivulle, jossatietosuojalain (EU) 2023/2854 mukainentuotetietolomakelöytyykohdastaLataukset/Muut lataukset. Vaihtoehtoisestivoitskannataallaolevan QR-koodinjaavatatiedostonsuoraan. Komission asetuksen (EU) 2023/826 mukaisista tuotteiden valmiustilan/pois käytöstä virrankulutuksesta ja virranhallinnasta on tietoa seuraavassa internetosoitteessa:

denver.eu.Napsauta sitten verkkosivuston yläreunassa olevaa hakukuvaketta. Kirjoita mallinumero: MIR-270 ja siirry sivulle.

Käyttötaajuusalue: DAB: 174-240MHz; FM: 87. 5 -108MHz ;
WIFI: 802.11 b/g/n; BT: 2402-2480MHz

Maks. Lähtöteho: 30W

DENVER A/S
Omega 5A, Soeften
DK-8382 Hinnerup
Tanska
www.denver.eu
www.facebook.com/denver.eu

Contact

Main contact point: contact.hq@denver.eu

Nordics

Headquarter
Denver A/S
Omega 5A, Soeften
DK-8382 Hinnerup
Denmark

Phone: **+45 86 22 61 00**
(Push "1" for support)

E-Mail
For technical questions, please write to:
support.hq@denver.eu

For all other questions please write to:
contact.hq@denver.eu

Benelux

DENVER BENELUX B.V.
Barwoutswaarder 13C+D
3449 HE Woerden
The Netherlands

Phone: **0900-3437623**
E-Mail: **support.nl@denver.eu**

Spain/Portugal

DENVER SPAIN S.A
Ronda Augustes y Louis Lumiere, n° 23 – nave 16
Parque Tecnológico
46980 PATERNA
Valencia (Spain)

Spain
Phone: **+34 960 046 883**
Mail: **support.es@denver.eu**

Portugal:
Phone: **+35 1255 240 294**
E-Mail: **denver.service@satfiel.com**

Germany

Denver Germany GmbH Service
Service Center
Max-Emanuel-Str. 4
94036 Passau

Phone: **+49 851 379 369 40**

E-Mail
support.de@denver.eu

Monday - Thursday 09:00 - 16:30
Friday 09:00 - 14:00

Austria

Lurf Premium Service GmbH
Deutschstrasse 1
1230 Wien

Phone: **+43 1 904 3085**
E-Mail: **denver@lurfservice.at**

Poland

LetMeRepair Poland sp. z o.o.

ul. Częstochowska 140
62-800 Kalisz

Phone: **62 75 38 092**
E-Mail: **denver-service@letmerepair.pl**

Godziny pracy: 8 – 18 (poniedziałek – piątek)

If your country is not listed above,
please write an email to
contact.hq@denver.eu

denver

Denver A/S
Omega 5A, Soeften
DK-8382 Hinnerup
Denmark

denver.eu
facebook.com/denver.eu

22
PAP